平成１7年度愛知県高等学校新人体育大会バスケットボール競技名古屋北支部予選会

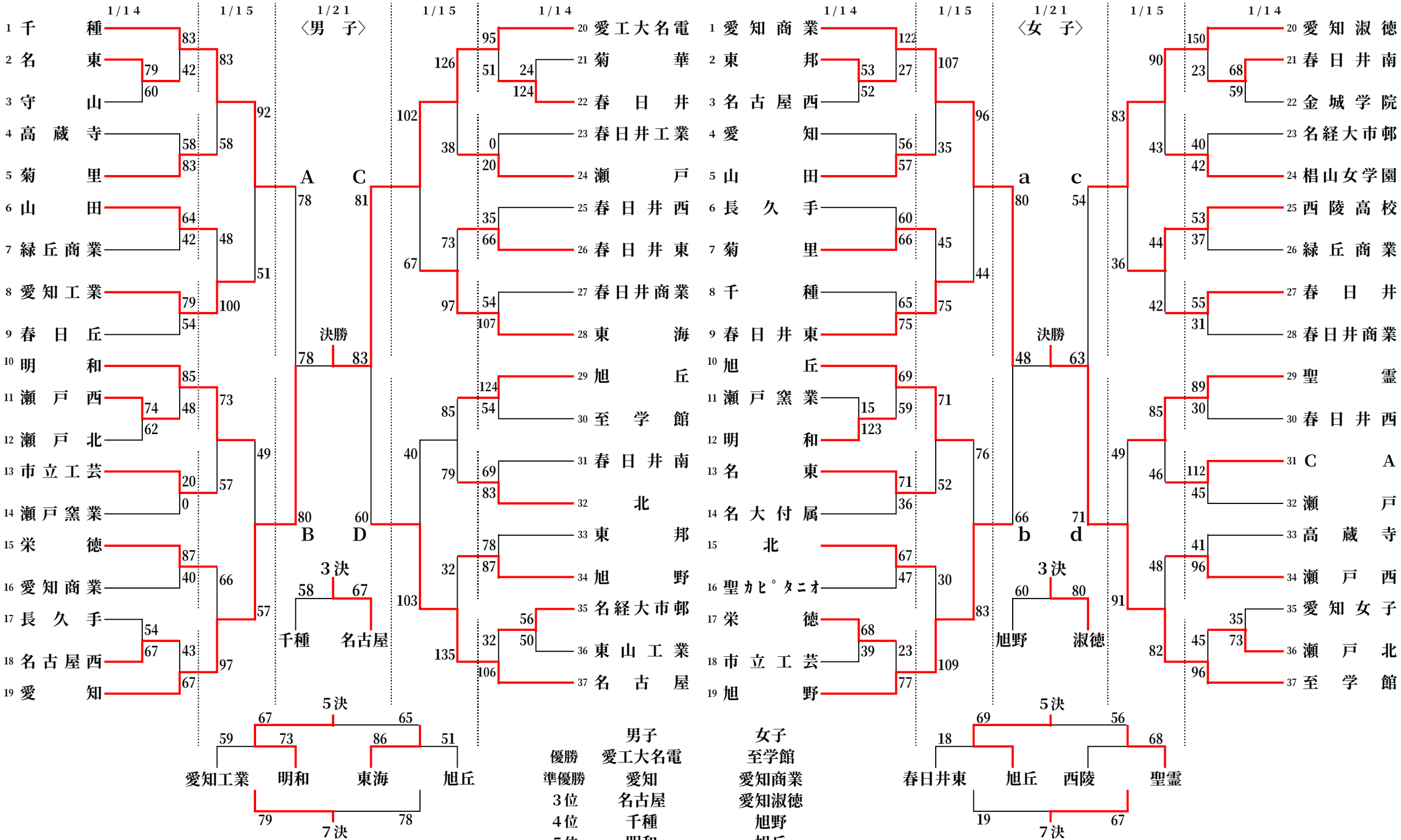

	男子	女子
優勝	愛工大名電	至学館
準優勝	愛知	愛知商業
3位	名古屋	愛知淑徳
4位	千種	旭野
5位	明和	旭丘
6位	東海	聖霊
7位	愛知工業	西陵
8位	旭丘	春日井東