第６２回愛知県高等学校総合体育大会バスケットボール競技名古屋北支部予選会

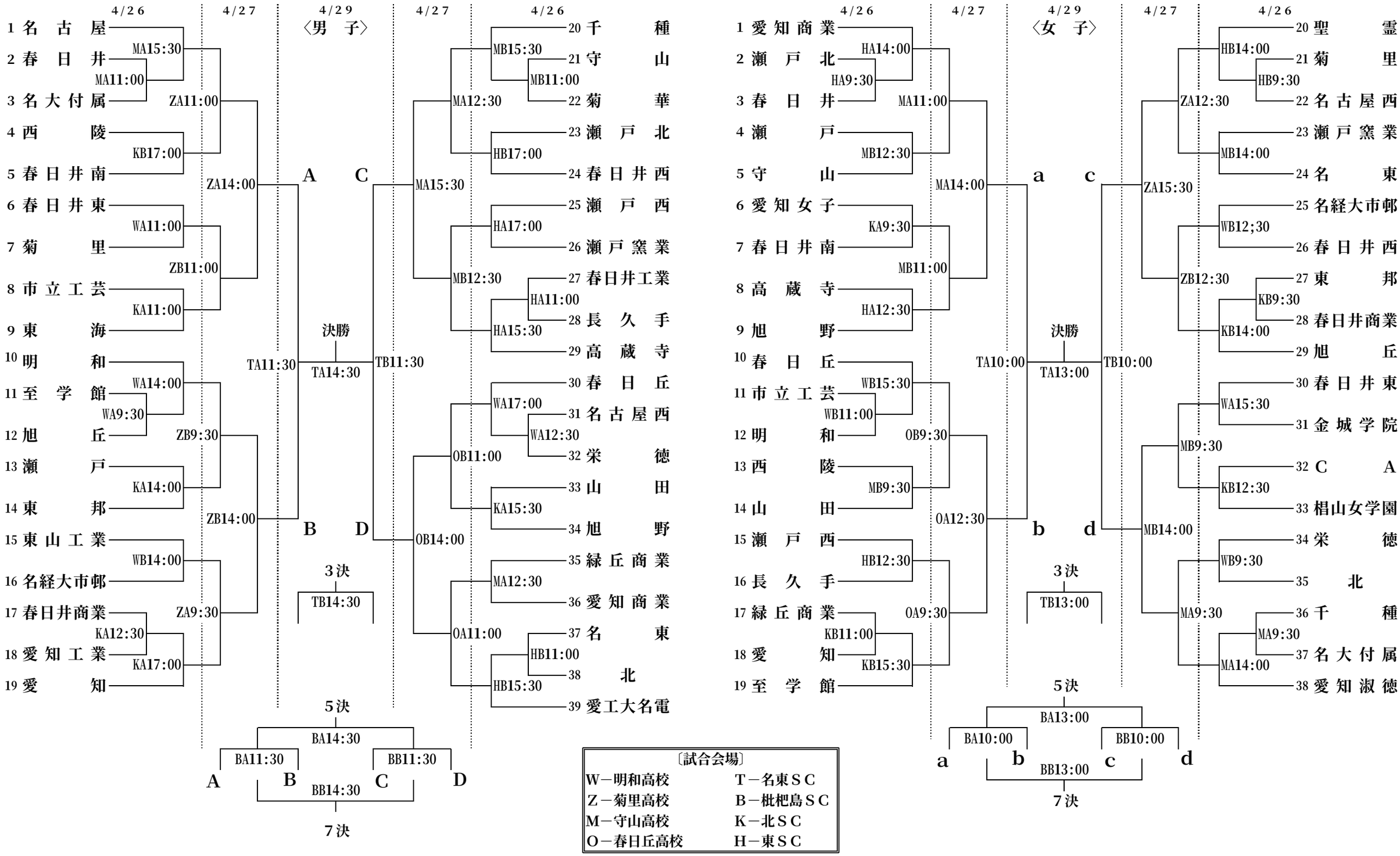

〔試合会場〕

W－明和高校	T－名東ＳＣ
Z－菊里高校	B－枇杷島ＳＣ
M－守山高校	K－北ＳＣ
O－春日丘高校	H－東ＳＣ